| Color | Voltage | Power |
|---|---|---|
| White | 24V | 1.5W |
| Blue | 24V | 1.5W |
| Red | 24V | 1.2W |
| Weight | About 70g | |

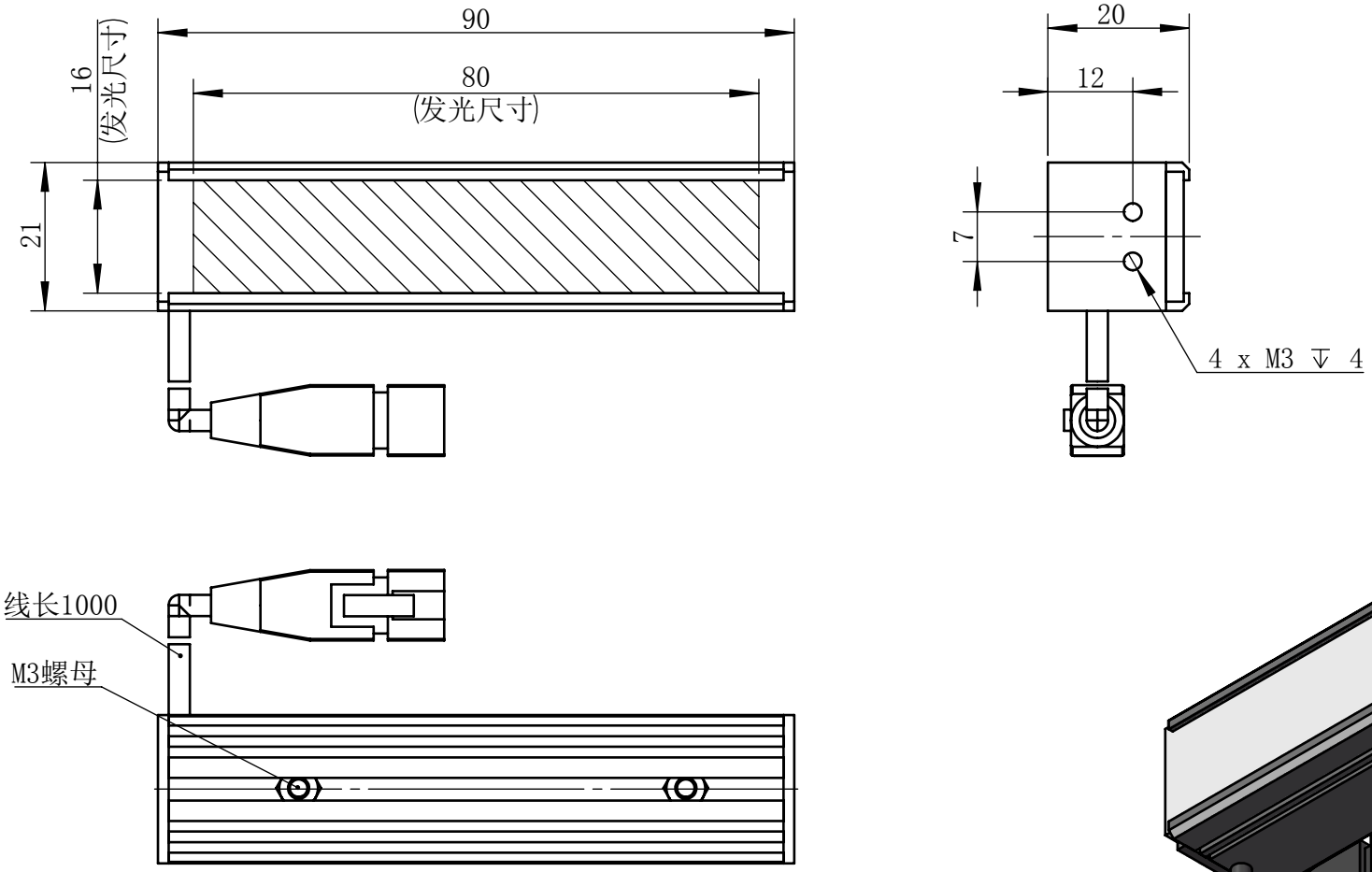


| | | |
|---|---|---|
| 视角 | | 上海楷威光电科技有限公司 Shanghai K-WELL Photoelectric Technology Co.,Ltd. |
| 未标注尺寸公差按标准公差等级 | IT13 | KW-TL8016 |
| 设计 | Timmy | |
| 审核 | | 比例 1:1 第 张 共 张 版本 V2.0.1 |
| 图纸大小 | A4 | |
| 日期 | 2020/01/01 | 未经允许严禁复制 Copyright(c)kwell-mv.com |